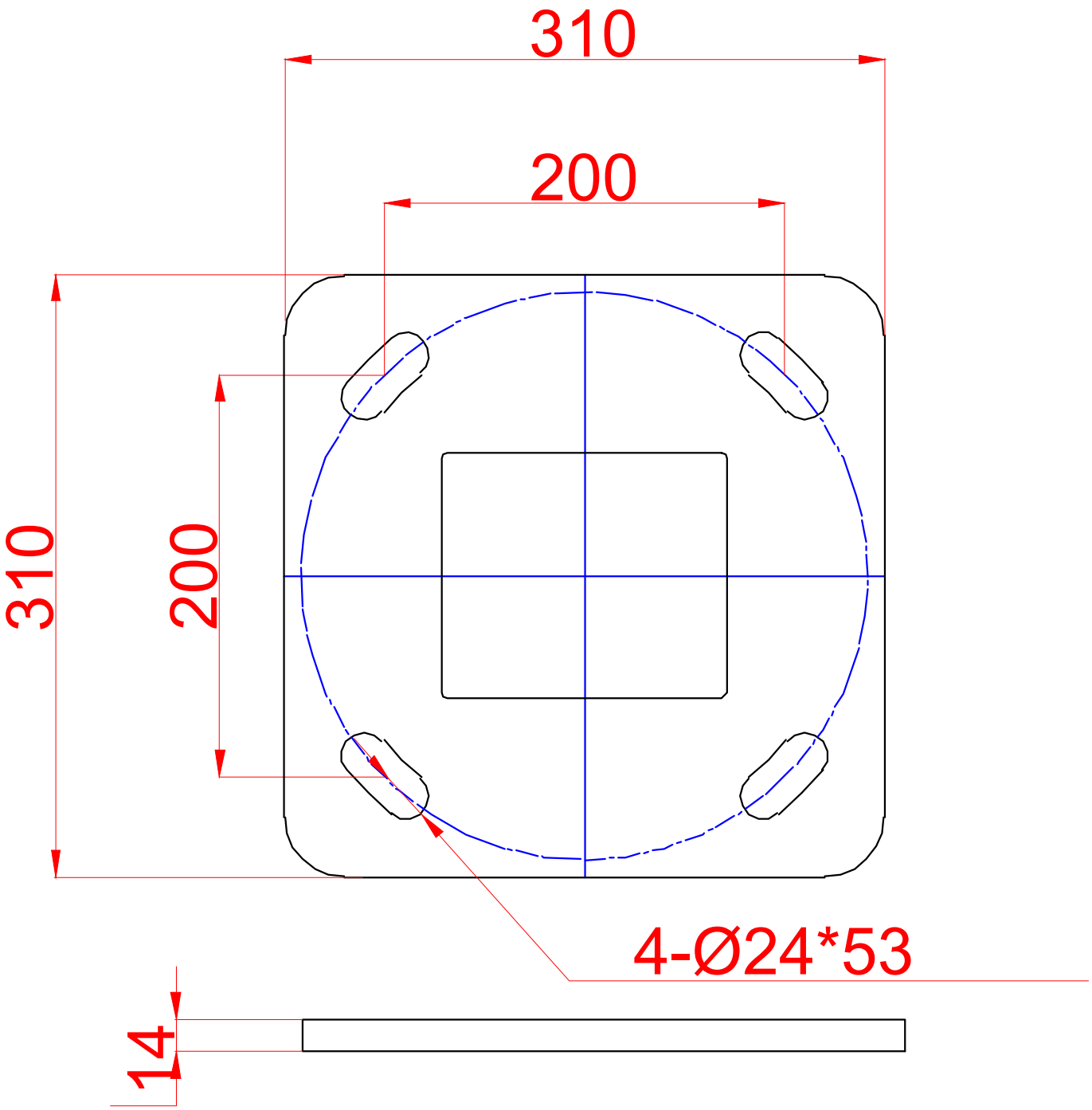
310
200
310
200
4-Ø24*53
14