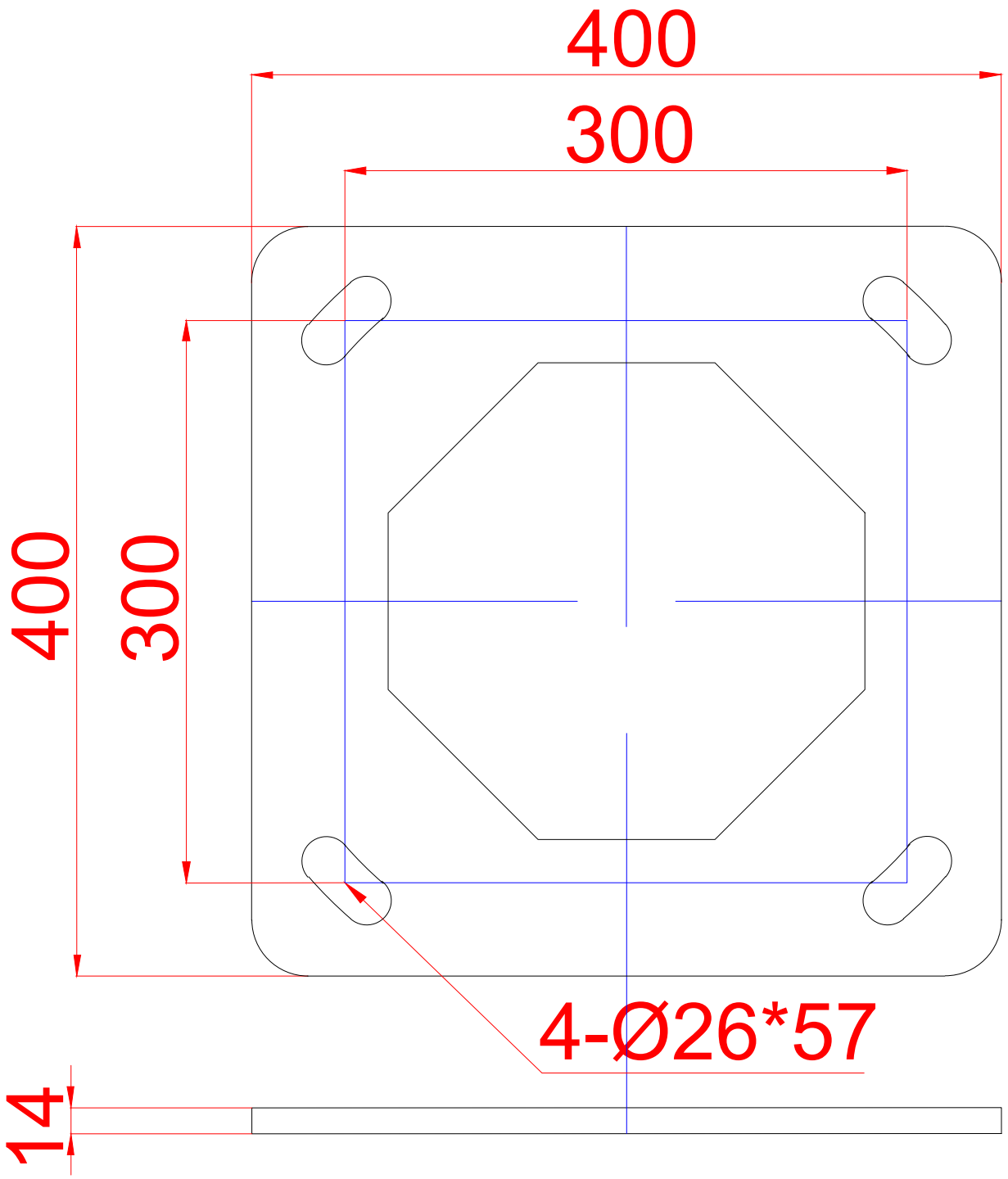
400
300
400
300
4-Ø26*57
14